23rd ONTARIO TECHNOLOGICAL SKILLS COMPETITION
23es OLYMPIADES ONTARIENNES DES COMPÉTENCES TECHNOLOGIQUES

Virtual Robotics - Team of 2 / Robotique virtuelle - Équipes de 2

Secondary – Secondaire

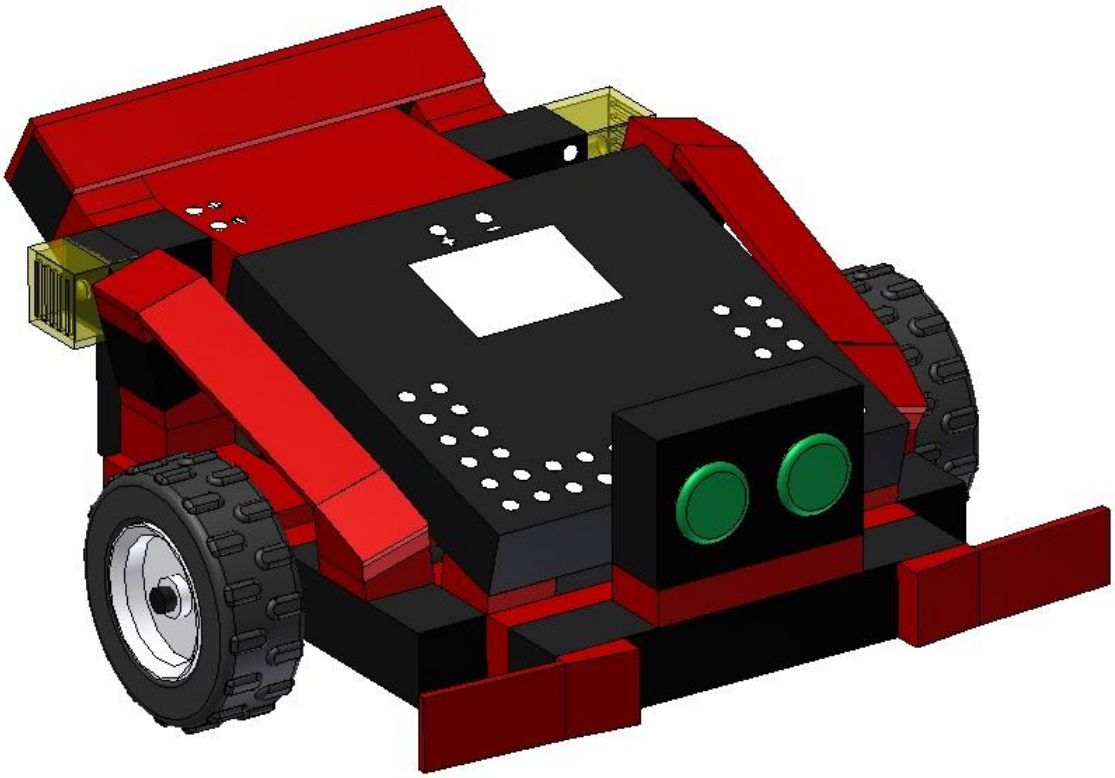

Contest Date / Date de la compétition: Tuesday, May 1, 2012 / mardi 1er mai 2012

Location / Endroit: **RIM Park and Manulife Financial Sportsplex**
2001 University Avenue East, Waterloo, Ontario

TECHNICAL CO-CHAIRS / CO-PRÉSIDENTS DU COMITÉ TECHNIQUE:
Tech Chair Derek Murphy, Studica - derekm@studica.com
Co-Chair Bob Tone, Tech On eh! - bobtone@rogers.com

SKILLS WORK!®

This document is only to be used in preparation for the Ontario Technological Skills Competition.
Ce document ne doit être utilisé que dans le cadre de la préparation aux Olympiades ontariennes des compétences technologiques.

MORE INFORMATION / RENSEIGNEMENTS ADDITIONNELS:

Refer to the Competition Information Package on www.skillontario/compinfopkg for questions about rules, regulations, eligibility and registration. For technical questions that are contest specific, please contact the technical chairs at the email above or the Skills Canada – Ontario Competition Department at otsc@skillscanada.com.	**Pour plus de renseignements au sujet des règles et règlements, de l'admissibilité et de l'inscription, veuillez consulter la trousse d'information au sujet des compétitions disponible en ligne à www.skillsontario.com/tiooct. Pour des renseignements d'ordre technique, veuillez communiquer avec le président du comité technique à l'adresse courriel mentionnée ci-dessus ou avec le service des compétitions de Compétences Canada – Ontario à otsc@skillscanada.com**

• **This contest is offered as an official contest**	• **Il s'agit d'une compétition officielle**

PURPOSE OF THE CONTEST / BUT DE LA COMPÉTITION:

To provide competitors with the opportunity to demonstrate, through practical and theoretical application, their skills and task knowledge in the industry relevant to: • Autonomous robot design, fabrication, and programming using C# or VPL • Application of applicable health and safety regulations • Problem solving in relation to real and virtual robotic systems	Dans le cadre d'activités pratiques et théoriques, permettre aux participants de faire valoir leurs compétences et leurs connaissances de l'industrie en matière de : • conception, fabrication et programmation d'un robot autonome à l'aide de C# ou du VPL • application des règles de santé et de sécurité pertinentes • résolution de problèmes relatifs aux systèmes robotiques réels et virtuels

SKILLS WORK!®

This document is only to be used in preparation for the Ontario Technological Skills Competition.
Ce document ne doit être utilisé que dans le cadre de la préparation aux Olympiades ontariennes des compétences technologiques.

SKILLS AND KNOWLEDGE TO BE TESTED / COMPÉTENCES ET CONNAISSANCES ÉVALUÉES:

PRACTICAL / PRATIQUE 95%
JOB INTERVIEW / ENTREVUE D'EMPLOI 5%

• Demonstrate skills and knowledge of reading wiring and assembly drawings • Fabricate a robot in a safe and competent manner • Work safely • Operate a real autonomous robot in the competition area court • Operate a virtual robot in the Microsoft Robotics Development Studio virtual robot competition environment provided • Job interview and résumé	• Faire valoir ses compétences et connaissances en matière de compréhension des dessins de câblage et d'assemblage • Fabriquer un robot de façon sécuritaire et compétente • Travailler de façon sécuritaire • Manœuvrer un robot réel autonome dans la zone de compétition • Manœuvrer un robot virtuel dans l'environnement virtuel Microsoft Robotics Development Studio • Entrevue d'emploi et curriculum vitae

EQUIPMENT AND MATERIALS / ÉQUIPEMENT ET MATÉRIEL:

<u>Supplied by Committee:</u> <u>Provided at the Competition Site :</u> • Computer with appropriate software • Fischertechnik Robot Kit for use during the real autonomous robot fabrication task • X Box Controller for the Tele-Operation Mode Task Components. • A competition court where the competitor fabricated real autonomous robots will operate • A virtual competition court where the competitor fabricated virtual autonomous robots will operate <u>Provided at the Start of January 2012:</u> • A collection of computer files for use by the	<u>Fourni par le comité:</u> • Ordinateur doté des logiciels pertinents • Trousse Fischertechnik qui sera utilisée dans le cadre de l'épreuve de fabrication d'un robot réel autonome • Contrôleur X Box pour l'épreuve en mode de téléopération • Aire de compétition où les participants manœuvreront le robot réel autonome qu'ils ont fabriqué • Aire de compétition virtuelle où les participants manœuvreront le robot virtuel autonome qu'ils ont fabriqué <u>Fourni au début de janvier 2012 :</u> • Divers fichiers informatiques qui seront

SKILLS WORK!®

This document is only to be used in preparation for the Ontario Technological Skills Competition.
Ce document ne doit être utilisé que dans le cadre de la préparation aux Olympiades ontariennes des compétences technologiques.

competitors during their competition preparation experiences including:

- A line follower and a maze MSRDS virtual environment files
- A line follower and maze robot inventor models for use in MSRDS

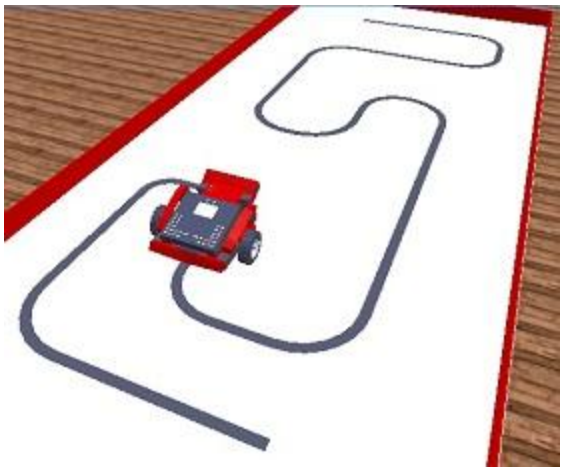

- The Fischertechnik collection of MSRDS services files
- A web based forum to support competitor preparation through the sharing of questions and answers

Supplied by Competitor:

Competitors must bring:

- A USB data stick
- Résumé

Please note competitors are not to bring their own computer(s) to the OTSC.

The following are the hardware / software requirements needed for preparation prior to attending the OTSC.

Virtual robotics hardware / software requirements during preparations for the OTSC

utilisés par les participants au cours de la préparation en vue de la compétition, dont :

- Un suiveur de ligne et un simulateur de labyrinthe relatifs à l'environnement virtuel MSRDS
- Un suiveur de ligne et un simulateur de labyrinthe pour modèles Robot Inventor relatifs à l'environnement MSRDS
- La gamme de fichiers MSRDS Services de Fischertechnik
- Un forum sur le Web visant à aider les participants dans leur préparation au moyen d'échange de questions et réponses

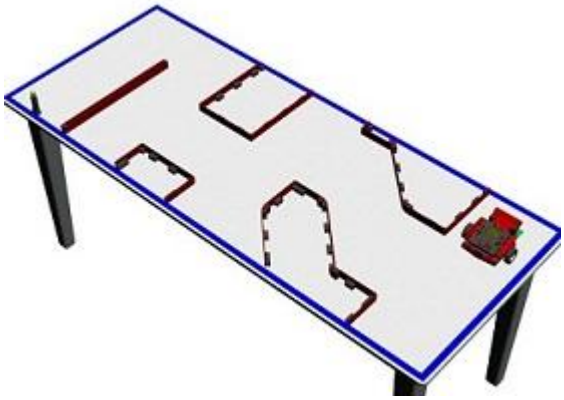

Fourni par le participant:

Les participants doivent apporter :

- Une clé USB
- Un curriculum vitae

Veuillez noter que les participants ne doivent pas apporter leur ordinateur aux OOCT.

Voici la liste du matériel et des logiciels requis pour la préparation en vue des OOCT.

SKILLS WORK!®

This document is only to be used in preparation for the Ontario Technological Skills Competition.
Ce document ne doit être utilisé que dans le cadre de la préparation aux Olympiades ontariennes des compétences technologiques.

• The competition hardware and software will be provided at the OTSC but teams should have the following available for use during their competition preparation activities. Hardware requirements: • **Desktop OS**: Windows® XP SP2, Windows Vista® or Windows® 7 (all editions including x64). Software Requirements • MRDS 2008 R3 • Visual Studio 2008 or 2010 Editions, including the Express editions. Competitors must use Visual Programming Language (VPL) for all autonomous mode of robot control task components . Competitors will use X-Box Controllers for the Tele-Operated mode of robot control task components. • In addition to using Microsoft Robotics Developer Studio 2008 R3 as a stand-alone development environment, it can be used with any of the Visual Studio 2008 or 2010 Editions, including the Express editions**.** **Note that you should install Visual Studio before Robotics Developer Studio** so that the new service Wizard installs correctly. The visual simulation environment requires a DirectX 9 graphics card that supports Pixel Shader 3.0 • Visual Studio 2008 or 2010, or Express can be downloaded from the Microsoft DreamSpark website: https://www.dreamspark.com/default.aspx • Visual Studio Express from here: http://www.microsoft.com/express/Downloads/ or here: https://www.dreamspark.com/Products/Pro	Matériel et logiciels requis pour la préparation à la compétition de robotique virtuelle des OOCT Lors de la compétition des OOCT, le matériel et les logiciels seront fournis. Toutefois, les équipes auront besoin des articles suivants dans le cadre de leur préparation pour la compétition. Matériel requis • **Desktop OS**: Windows® XP SP2, Windows Vista® ou Windows® 7 (toutes les éditions incluant x64). Logiciel requis • MRDS 2008 R3 • Éditions Visual Studio 2008 ou 2010, incluant les éditions Express. Les participants doivent utiliser le langage de programmation visuel (VPL) pour tous les modes autonomes des commandes du robot. Les participants utiliseront les contrôleurs X-Box pour le mode téléopération des commandes du robot. • En plus d'utiliser Microsoft Robotics Developer Studio 2008 R3 comme environnement de développement autonome, ce dernier peut être utilisé avec toutes les éditions de Visual Studio 2008 ou 2010, incluant les éditions Express**. Veuillez noter que vous devrez installer Visual Studio avant Robotics Developer Studio** afin que le nouvel assistant soit installé correctement. L'environnement de simulation visuelle requiert l'installation d'une carte graphique DirectX 9 qui supporte Pixel Shader 3.0 • Visual Studio 2008 ou 2010, ou Express peuvent être téléchargés à partir du site

duct.aspx?ProductId=29

- MRDS 2008 R3 can be downloaded here: http://www.microsoft.com/robotics/#GetIt

Teams are to contact the Virtual Robotics Co-Chair Bob Tone bobtone@rogers.com to be added to a Virtual Robotics participants email group and to be included in the distribution process for the Fischertechnik MSRDS Services and related files when they become available.

Note: The Fischertechnik TX Training Lab is the base kit used in this competition. However, the TX Basic Robot has a one to one drive to driven gear ratio and this will be modified for competition purposes to a **one to two drive to driven gear ratio**.

One to one drive to driven gear ratio Image

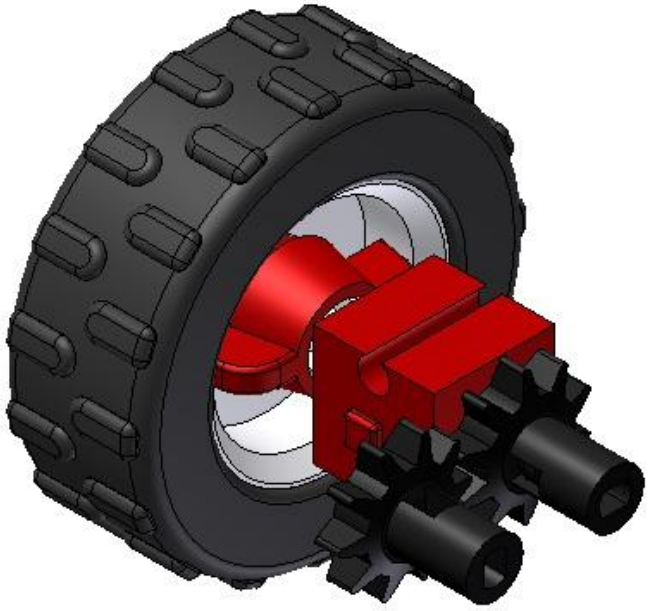

One to two drive to driven gear ratio image displaying the use of Part 135 677 available in newer TX training lab kits.

Web de Microsoft DreamSpark : https://www.dreamspark.com/default.aspx

- Visual Studio Express à partir du site Web suivant: http://www.microsoft.com/express/Downloads/ ou encore: https://www.dreamspark.com/Products/Product.aspx?ProductId=29
- MRDS 2008 R3 peut être téléchargé à partir du site Web suivant: http://www.microsoft.com/robotics/#GetIt

Les équipes doivent communiquer avec Bob Tone bobtone@rogers.comt, président du comité technique de la compétition Robotique virtuelle, afin d'être ajoutées à la liste de diffusion des participants de la compétition Robotique virtuelle, et d'être incluses dans le processus de distribution de Fischertechnik MSRDS Services et des fichiers connexes une fois disponibles.

Remarque: Le laboratoire Fischertechnik TX est la trousse de base utilisée dans le cadre de la compétition. Toutefois, le robot de base TX est doté d'un engrenage à commande univoque qui sera modifié par un engrenage à commande biunivoque.

Illustration de l'engrenage mené à commande univoque démontrant l'utilisation de la pièce 135 677 disponible dans les nouvelles trousses TX.

SKILLS WORK!®

This document is only to be used in preparation for the Ontario Technological Skills Competition.
Ce document ne doit être utilisé que dans le cadre de la préparation aux Olympiades ontariennes des compétences technologiques.

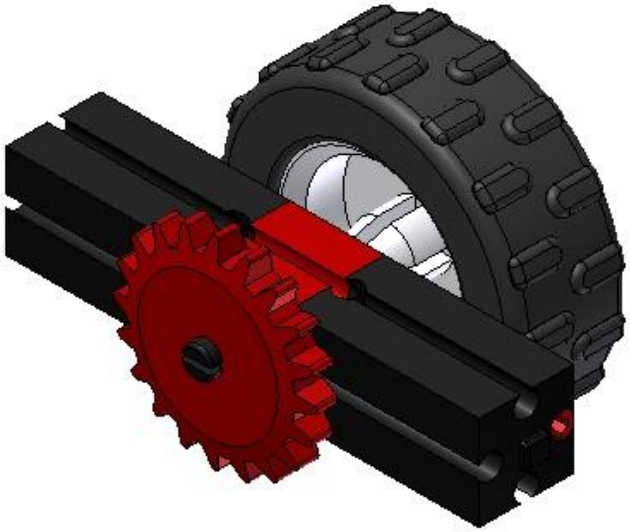 One to two drive to driven gear ratio image displaying the use of parts 31 021, 31 058 and 35 031 for competitors using older TX training lab kits.	Illustration de l'engrenage mené à commande biunivoque démontrant l'utilisation des pièces 31 021, 31 058 et 35 031 pour les participants qui utilisent des versions antérieures des trousses TX.
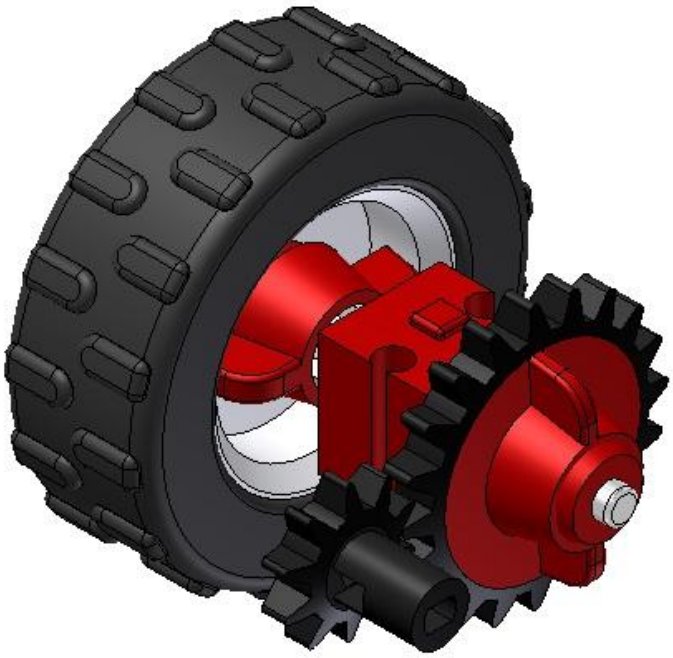 Changing to a one to two drive to driven gear ratio requires the robot frame modification shown below.	Passer à un engrenage mené à commande biunivoque nécessite la modification du bâti du robot tel qu'illustré ci-dessous.

SKILLS WORK!®

This document is only to be used in preparation for the Ontario Technological Skills Competition.
Ce document ne doit être utilisé que dans le cadre de la préparation aux
Olympiades ontariennes des compétences technologiques.

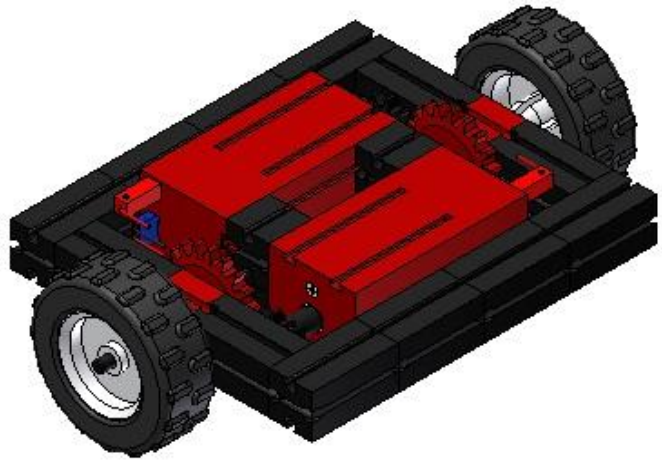	

SAFETY / SÉCURITÉ:

Safety is a priority at the Ontario Technological Skills Competition. At the discretion of the judges and technical chairs, any competitor can be removed from the competition site for not acting in a safe manner. *Competition judges will have final authority on matters of safety.	La sécurité est une priorité dans le cadre des Olympiades ontariennes des compétences technologiques. Les juges et les organisateurs se réservent le droit d'empêcher un participant de prendre part à la compétition s'il ne respecte pas les règles de sécurité. *La décision des juges en matière de sécurité sera sans appel.

JUDGING CRITERIA / CRITÈRES D'ÉVALUATION:

Assembly and Core Functionality of Autonomous Real Robot / Assemblage et principales fonctions du robot réel autonome		
Demonstrating the viability of each individual component's performance (Motors / Sensors / Lights / Buzzer) in their real robot based on one performance demonstration attempt **/** Démonstration du rendement pour chaque composante (moteurs / capteurs / lumières / sonnerie) du robot réel dans le cadre d'une seule tentative de démonstration du rendement		
Motor One / Moteur un	Pass / Fail Réussite / Échec	**0 2**
Motor Two / Moteur deux	Pass / Fail Réussite / Échec	**0 2**

SKILLS WORK!®

This document is only to be used in preparation for the Ontario Technological Skills Competition.
Ce document ne doit être utilisé que dans le cadre de la préparation aux Olympiades ontariennes des compétences technologiques.

Distance Sensor / Capteur de mesure de distance	Pass / Fail Réussite / Échec	**0 2**
Tape Line Sensor / Capteur de détection de la bande	Pass / Fail Réussite / Échec	**0 2**
Colour Sensor / Capteur de détection de la couleur	Pass / Fail Réussite / Échec	**0 2**
Light One / Lumière une	Pass / Fail Réussite / Échec	**0 2**
Light Two / Lumière deux	Pass / Fail Réussite / Échec	**0 2**
Buzzer / Sonnerie	Pass / Fail Réussite / Échec	**0 2**
		/16
Real Robot Performance / Rendement du robot réel		
On the Court Task Segment Completion / Exécution de l'épreuve dans la zone de compétition		
Competitors will have multiple attempts to have their robot complete the court competition task. Each attempt will be scored separately. Scores will reflect the number of task segments completed successfully. **/** Les participants disposeront de plusieurs essais pour exécuter l'épreuve dans l'aire de compétition. Chaque essai sera évalué séparément. Les résultats reflèteront le nombre d'éléments d'épreuve exécutés avec succès.		
Real Robot Task Run One / Exécution de l'épreuve par le robot réel : première épreuve	__1 __2 __3 __4	
Real Robot Task Run Two / Exécution de l'épreuve par le robot réel : deuxième épreuve	__1 __2 __3 __4	
Real Robot Task Run Three / Exécution de l'épreuve par le robot réel : troisième épreuve	__1 __2 __3 __4	
Real Robot Task Run Four/ Exécution de l'épreuve par le robot réel : quatrième épreuve	__1 __2 __3 __4	
		/16
On the Court Task Completion Time / Temps d'exécution de l'épreuve dans la zone de compétition		
Times will be recorded for task runs that include the successful completion of ALL task segments. No time will be recorded when a robot does NOT complete ALL task segments in a run. / Le temps requis pour l'exécution de chaque épreuve sera enregistré lorsque TOUS les éléments de l'épreuve auront été exécutés réussis. Le		

SKILLS WORK!®

This document is only to be used in preparation for the Ontario Technological Skills Competition.
Ce document ne doit être utilisé que dans le cadre de la préparation aux Olympiades ontariennes des compétences technologiques.

temps ne sera pas enregistré pour les robots qui n'exécutent PAS TOUS les éléments de tâche d'une série.		
Individual Team's Best Time in ALL of their Task Runs _____ Best Time Overall in Task Runs by ALL Teams _____ /Meilleur temps de l'équipe dans le cadre de TOUTES les séries d'épreuves_____ Meilleur temps global parmi TOUTES les équipes _____	Individual Team's Best Time / Best Time Overall X 10.5/ Meilleur temps de l'équipe / Meilleur temps global X 10,5	
		/10.5
Core Functionality of Autonomous Virtual Robot /Principales fonctions du robot virtuel autonome		
Demonstrating the viability of each Individual Component's Performance (Motors / Sensors / Lights / Buzzer) in their Virtual Robot **/** Démonstration du rendement pour chaque composante (moteurs / capteurs / lumières / sonnerie) du robot virtuel	__1 __2 __3 __4 __5 __6 __7 __8 __9 __10	**/10**
Motor One / Moteur un	Pass / Fail Réussite / Échec	**0 2**
Motor Two / Moteur deux	Pass / Fail Réussite / Échec	**0 2**
Distance Sensor / Capteur de mesure de distance	Pass / Fail Réussite / Échec	**0 2**
Tape Line Sensor / Capteur de détection de la bande	Pass / Fail Réussite / Échec	**0 2**
Colour Sensor / Capteur de détection de la couleur	Pass / Fail Réussite / Échec	**0 2**
Light One / Lumière une	Pass / Fail Réussite / Échec	**0 2**
Light Two / Lumière deux	Pass / Fail Réussite / Échec	**0 2**
Buzzer / Sonnerie	Pass / Fail Réussite / Échec	**0 2**
		/16
Virtual Robot Performance / Rendement du robot virtuel		
On the Court Task Segment Completion / Exécution de l'épreuve dans la zone de compétition		
Competitors will have multiple attempts to have their robot complete the virtual competition task. Each attempt will be scored separately. Scores will reflect the number of task segments completed successfully. **/** Les participants disposeront de plusieurs essais pour exécuter l'épreuve virtuelle. Chaque essai sera évalué		

SKILLS WORK!®

This document is only to be used in preparation for the Ontario Technological Skills Competition.
Ce document ne doit être utilisé que dans le cadre de la préparation aux Olympiades ontariennes des compétences technologiques.

séparément. Les résultats reflèteront le nombre d'éléments d'épreuve exécutés avec succès.		
Real Robot Task Run One /Exécution de l'épreuve par le robot réel : première épreuve	__1 __2 __3 __4	
Real Robot Task Run Two / Exécution de l'épreuve par le robot réel : deuxième épreuve	__1 __2 __3 __4	
Real Robot Task Run Three / Exécution de l'épreuve par le robot réel : troisième épreuve	__1 __2 __3 __4	
Real Robot Task Run Four / Exécution de l'épreuve par le robot réel : quatrième épreuve	__1 __2 __3 __4	
		/16
Virtual Environment Task Completion Time / Temps d'exécution de l'épreuve dans l'environnement virtuel		
Times will be recorded for task runs that include the successful completion of ALL task segments. No time will be recorded when a robot does NOT complete ALL task segments in a run. / Le temps requis pour l'exécution de chaque épreuve sera enregistré lorsque TOUS les éléments de tâche auront été exécutés avec succès. Le temps ne sera pas enregistré pour les robots qui n'exécutent PAS TOUS les éléments de tâche d'une série.	Individual Team's Best Time - Best Time Overall X 10.5 / Meilleur temps de l'équipe - Meilleur temps global X 10,5	**/10.5**
Job Interview / Entrevue d'emploi	__1 __2 __3 __4 __5	**/5**
	Total	**100**

As the rules state, there are no ties. If the score is tied after the contest, the time component will be used as the tie breaker/ Tel que mentionné dans les règlements, la compétition ne se terminera pas par une égalité. Si le pointage est égal à la fin de la compétition, le temps requis servira à briser l'égalité.

RULES AND REGULATIONS / RÈGLES ET RÈGLEMENTS:

Please be sure to review all rules and regulations in the Complete Competitor Information Package, available online at www.skillsontario.com/compinfopkg. New rules and regulations in the Competition Information Package that will be enforced for 2012 include:	Veuillez prendre connaissance des règles et règlements que l'on retrouve dans la trousse d'information au sujet des compétitions disponible en ligne à www.skillsontario.com/tiooct. Parmi les nouveautés incluses dans la Trousse d'information concernant les compétitions qui seront appliquées pour 2012, notons :

SKILLS WORK!®

This document is only to be used in preparation for the Ontario Technological Skills Competition.
Ce document ne doit être utilisé que dans le cadre de la préparation aux Olympiades ontariennes des compétences technologiques.

• Plagiarism
• Age Eligibility Policy
• Registration Deadlines
 	
Please review all rules and regulations and the registration process well in advance of the OTSC.
 	
If there is any discrepancy between the English and French information in the scope, the English portion will be taken as the correct information.
 	
Immediate disqualification may occur at the discretion of the technical chair if a competitor displays any one of the following:
• Acts inappropriately
• Shows disregard for the safety of themselves or those around them
• Breaks the established rules and regulations including:
  ○ Uses equipment or material that is not permitted
  ○ Dishonest conduct (cheating)
  ○ Speaks with those outside the contest area
  ○ Arrives to the contest site late
Sign-in for all contests will happen on the contest site the morning of the competition. Registration must take place prior to the deadline of March 23, 2012.
	• Plagiat
	• Politique concernant l'âge d'admissibilité
	• Dates limites d'inscription
	
	Veuillez consulter toutes les règles et tous les règlements et le processus d'inscription bien avant les OOCT.
	
	Veuillez noter qu'en cas de divergence entre la version anglaise et la version française de cette fiche technique, la version anglaise aura préséance.
	
	À la discrétion du président du comité technique, tout participant qui affiche l'un ou l'autre des comportements suivants sera immédiatement disqualifié de la compétition:
	• Agit de façon inappropriée
	• Néglige sa sécurité ou celle des autres
	• Ne respecte pas les règles et règlements établis, y compris:
	  ○ utiliser de l'équipement ou du matériel qui n'est pas permis
	  ○ conduite malhonnête (tricherie)
	  ○ parler avec des personnes à l'extérieur de l'aire de compétition
	  ○ arriver en retard pour la compétition
	La prise des présences pour toutes les compétitions aura lieu le matin même à l'endroit prévu pour la compétition. La date limite des inscriptions est le 23 mars 2012.

JOB INTERVIEW / ENTREVUE D'EMPLOI:

To assist competitors in preparing for their eventual job searches there is a "job interview" incorporated into this contest. It is expected that the competitors will arrive **WITH A RÉSUMÉ** and be prepared for interview questions and discussion. Performance in the interview accounts for 5% of	Dans le but d'aider les participants à se préparer à leur éventuelle recherche d'emploi, une « entrevue d'emploi » est incorporée à la compétition. Les participants doivent avoir en main leur **CURRICULUM VITAE** et pouvoir répondre aux questions d'une entrevue. La performance du

the individual's/team's overall mark. Sample interview questions and a scoring breakdown are available at www.skillsontario.com/hr. Please note there are no facilities on site for printing.	participant durant son entrevue compte pour 5 p. cent de sa note finale ou de celle de l'équipe. Pour des exemples de questions d'entrevue et la grille de pointage, cliquez sur www.skillsontario.com/hr Veuillez notez qu'il sera impossible de faire des copies sur le site de la compétition.

CLOTHING REQUIREMENTS / TENUE VESTIMENTAIRE:

Competitors are to be dressed in a clean and appropriate manner. Competitors are not permitted to wear clothing with logos or printing. The exception to this rule is the logo of the school, school board, college or MTCU District that the competitor is representing. ONLY the logo of the institution under which the space is registered can be visible. Corporate logos or names are not permitted on a competitor's clothing.	Les participants doivent être vêtus proprement et convenablement. Les vêtements portés ne doivent pas comporter de logo ou d'imprimé à l'exception d'un logo de l'école, du conseil scolaire, du collège ou du district du MFCU que le participant représente. SEUL le logo de l'institution par le biais de laquelle vous êtes inscrit peut être visible. Le logo ou le nom d'une compagnie ne peut apparaître sur les vêtements du participant.

MEALS / REPAS:

Skills Canada – Ontario will provide a basic lunch and a beverage for competitors. Lunch will be confirmed closer to the competition; no alternative meals will be provided. If the competitor has specific dietary needs, specific tastes or feels that they may require additional sustenance, it is recommended they bring the necessary food with them. If the competitor is part of a contest of a physical nature, it is highly recommended they bring additional snacks. ANY FOOD BROUGHT TO THE VENUE MUST BE NUT FREE. ANY NUT PRODUCTS FOUND ON SITE WILL BE REMOVED.	Compétences Canada-Ontario offrira un léger goûter et une boisson aux participants. On confirmera la nature du lunch avant la compétition – aucun substitut au repas ne sera proposé. Les participants qui suivent un régime alimentaire précis, qui ont des goûts particuliers ou qui croient que le repas fournis ne sera pas suffisant doivent apporter des aliments. Si l'élève participe à une épreuve physique, il est recommandé qu'il s'apporte des collations. TOUTE NOURRITURE APPORTÉE SUR LES LIEUX DE LA COMPÉTITION DOIT ÊTRE SANS NOIX. TOUT ALIMENT CONTENANT DES NOIX SERA CONFISQUÉ.

PROJECTS / PROJETS:

At the conclusion of the Virtual Robotics contest, Teams will take the Fischertechnik Competition Kits they used back to their school for use as an in-school resource.	À la fin de la compétition de robotique virtuelle, les équipes rapporteront à l'école leur trousse de compétition Fischertechnik afin qu'elle soit utilisée comme ressource scolaire.

OTSC AGENDA / HORAIRE DES OOCT:

May 1, 2012 / Le 1er mai 2012
Ontario Technological Skills Competition / Olympiades ontariennes des compétences technologiques

7:00am – 7:30am	Sign-in at each contest site / Prise des présences à l'endroit prévu pour la compétition
7:30am – 8:00am	Orientation / Séance d'information
8:00am – 11:30am	Competition* / Compétition*
11:30am – 12:30pm	Lunch
12:30pm – 4:30pm	Competition* / Compétition*
*Job interviews will be conducted throughout the competition/ *Les entrevues se dérouleront tout au long de la compétition	

May 2, 2012 / Le 2 mai 2012
Closing Ceremony / Cérémonie de clôture

9:00am – 11:30am	Closing Ceremony / Cérémonie de clôture
12:00pm – 1:00pm	Team Ontario Meeting / Rencontre de l'Équipe Ontario

SKILLS WORK!®

This document is only to be used in preparation for the Ontario Technological Skills Competition.
Ce document ne doit être utilisé que dans le cadre de la préparation aux Olympiades ontariennes des compétences technologiques.

Contest Location: RIM Park and Manulife Financial Sportsplex, 2001 University Avenue East Waterloo – a map is available online at www.skillsontario.com/maps/maps.html. **Closing Ceremony Location**: Waterloo Memorial Recreation Complex, 101 Father David Bauer Drive, Waterloo – a map is available online at www.skillsontario.com/maps/maps.html. ○ Each competitor will receive one wristband at the contest orientation. This wristband identifies competitors as such and will also be used as the competitor's closing ceremony ticket on May 2. Competitors must ensure that the wristband remains on his/her wrist from the beginning of the competition until after the closing ceremony.	**Compétition:** RIM Park and Manulife Financial Sportsplex, 2001 avenue University Est Waterloo – pour obtenir une carte routière, cliquez sur www.skillsontario.com/maps/maps.html **Cérémonie de clôture:** Waterloo Memorial Recreation Complex, 101 promenade Father David Bauer, Waterloo – pour obtenir une carte routière, cliquez sur www.skillsontario.com/maps/maps.html. ○ Lors de la séance d'information, chaque participant recevra un bracelet. Ce bracelet permet d'identifier les participants à la compétition et servira de billet d'entrée à la cérémonie de clôture qui aura lieu le 2 mai. On s'attend donc à ce que les participants portent leur bracelet pendant toute la durée des Olympiades.

ADDITIONAL INFORMATION / RENSEIGNEMENTS SUPPLÉMENTAIRES:

• Results for the OTSC will be posted online starting Friday, May 4, 2012, at www.skillsontario.com. • Information on the Conflict Resolution Procedure can be found on our website in the Competition Information Package. • If you have any questions regarding the OTSC or this contest, please contact Skills Canada – Ontario or the technical chair prior to April 20, 2012, as all staff will be onsite setting up the following week.	• Les résultats des OOCT seront affichés sur le site Web www.skillsontario.com, le 4 mai 2012. • Des renseignements au sujet du procédé de règlement des conflits sont disponibles sur notre site Web dans la trousse d'information des compétitions. • Si vous avez des questions au sujet des OOCT ou des compétitions, veuillez communiquer avec Compétences Canada – Ontario ou le président du comité technique d'ici le 20 avril 2012 puisque tout le personnel sera sur le site des compétitions la semaine suivante.

Thank you to the following sponsors of this contest / Nous tenons à remercier les commanditaires de cette compétition:

Studica

SKILLS WORK!®

This document is only to be used in preparation for the Ontario Technological Skills Competition.
Ce document ne doit être utilisé que dans le cadre de la préparation aux Olympiades ontariennes des compétences technologiques.